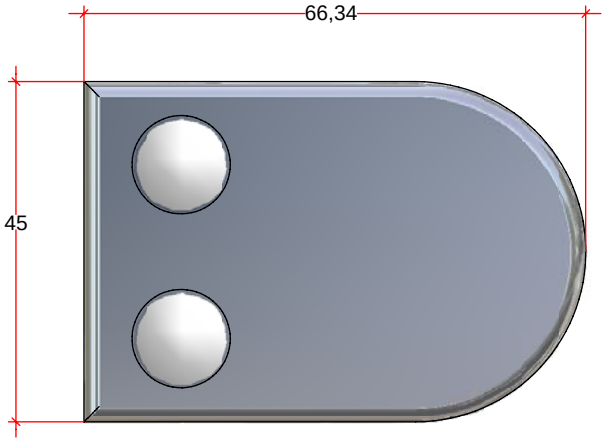

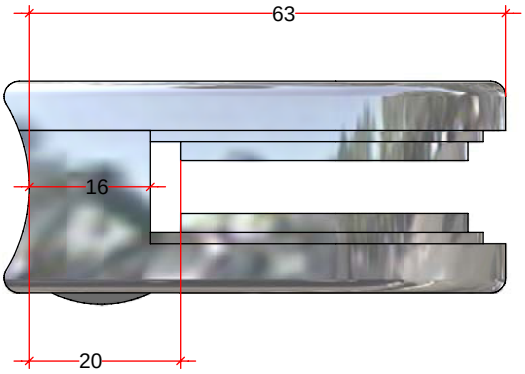

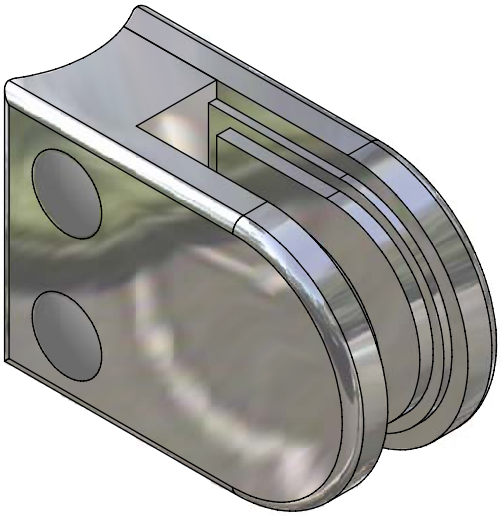

Konstruiert von	Kontrolliert von	Genehmigt von - Datum		Datum	
Administrator				14.01.2008	
Komm. eingeben					

Springer Edelstahl-Verarbeitung

13-2206-042-12	Ausgabe	Blatt 1 / 1