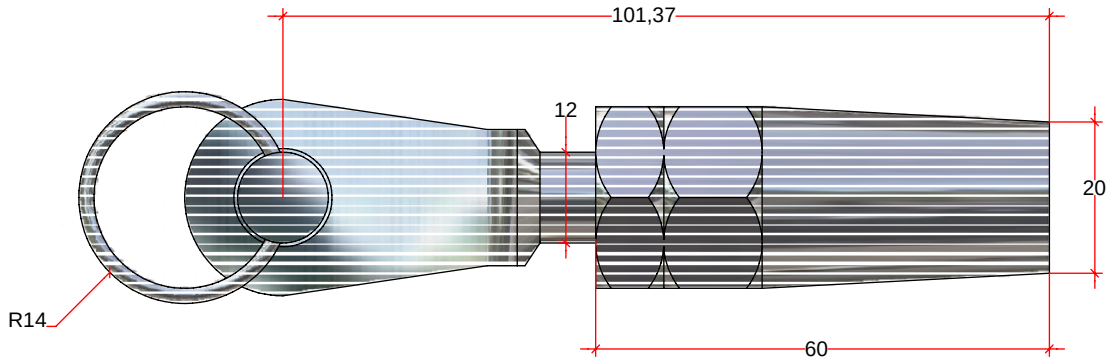

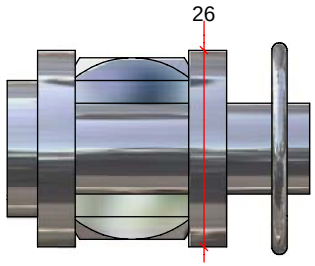

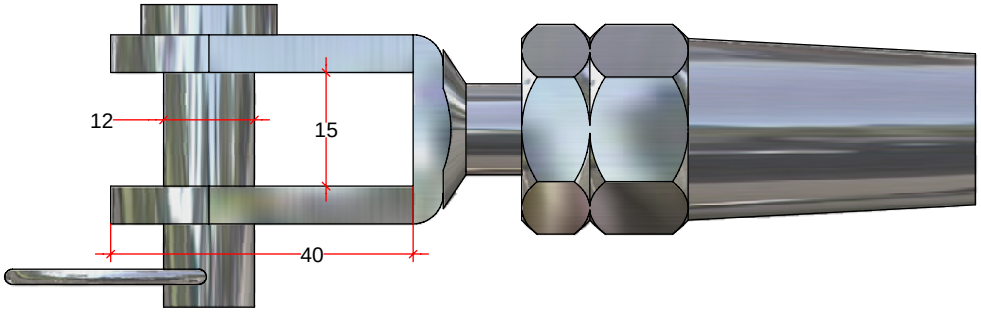

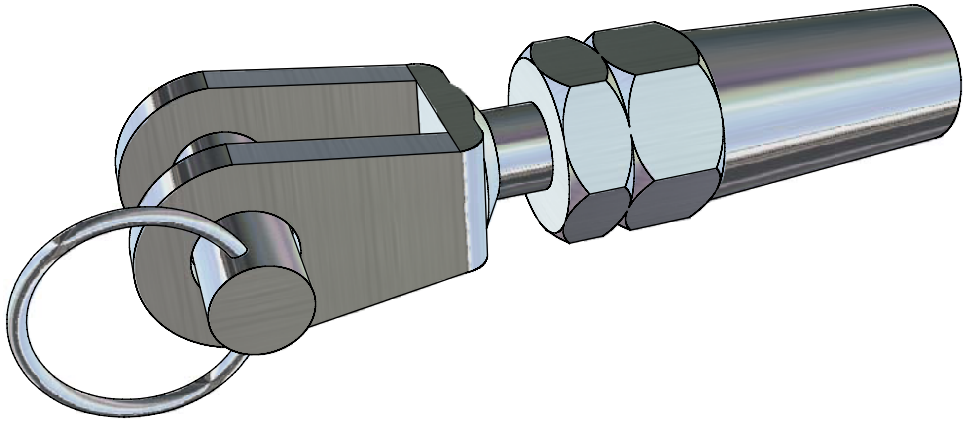

Konstruiert von	Kontrolliert von	Genehmigt von - Datum		Datum	
Federmann				12.01.2008	
Komm. eingeben					

Springer Edelstahl-Verarbeitung

14.7300.006.12	Ausgabe	Blatt 3 / 3